TUBE RADIANT GAZ
RBT U

Présentation

Le tube radiant RBT U est conçu pour chauffer des bâtiments industriels de grande hauteur. Le chauffage par rayonnement permet de chauffer sans déplacement d'air.

Cette gamme se compose de 6 appareils avec des puissances allant de 13,5 à 42,3 kW.

FABRIQUÉ EN EUROPE

Avantages

1. ***PERFORMANT ET JUSQU'À 40% D'ÉCONOMIES D'ÉNERGIE***
   Préchauffage rapide et température de confort atteinte quasi-instantanément
2. ***ENCOMBREMENT RÉDUIT***
   Appareil suspendu au plafond ce qui garantit aucune emprise au sol
3. ***CHAUFFAGE DE ZONES EFFICACE***
   Un système chauffant sans déplacement d'air ni de poussière
4. ***RADIANT GAZ HAUT RENDEMENT***
   Version linéaire ou épingle pour plus de confort avec réflecteurs en aluminium poli pour accroître le facteur de rayonnement
5. ***SYSTÈME DE CHAUFFAGE SILENCIEUX***
   Ce type de radiant offre un confort optimal grâce à un fonctionnement silencieux
6. ***ENTRETIEN FACILE***
   Peu de maintenance nécessaire et une longue durée de vie

Caractéristiques techniques

		15	25	30	35	40	45
Puissance PCI	*kW*	13,5	20,7	26,3	31,1	38	42,3
Puissance PCS	*kW*	15	23	29,2	34,5	42,2	47
Conso. gaz naturel G20	*m³/h*	1,41	2,15	2,73	3,23	3,95	4,4
Conso. propane G31	*kg/h*	1,1	1,7	2,2	2,5	3,1	3,4
ø tube émetteurs	*mm*	76,2	76,2	101,6	101,6	101,6	101,6
Évacuation cheminées	*mm*	100	100	100	100	100	100
Poids RBT U (2 allures)	*kg*	31	47	66	66	81	81
Poids RBT L (linéaire)	*kg*	27	46	62	62	79	79
Code RBT U G20	-	106 2150	106 2151	106 2152	106 2153	106 2154	106 2155
Code RBT L G20	-	106 2171	106 2172	106 2173	106 2170	106 2174	106 2175

Régulation

Coffret de commande - CR1JN DA | 126 2160

Thermostat d'ambiance à horloge digitale
Régulation ON/OFF, haut/bas ou modulante
Paramètres pouvant être lus ou modifiés par ModBus ou Ethernet
Pilotage possible par la Gestion Technique du Bâtiment (GTB)
3 programmes quotidiens
Plage de température : 0 à 39°C par paliers de 1°C
Passage automatique heure été / hiver
Degré de protection : IP 54
Fusible : 6A
Plusieurs langues disponibles

Accessoires

KITS GAZ		15	25	30	35	40	45
G20	*Vanne - Filtre - Détendeur*	135 1322	135 1322	135 1322	135 1322	135 1331	135 1331
G31	*Vanne - Filtre - Détendeur*	135 1301	135 1301	135 1301	135 1301	135 1301	135 1301

Les kits gaz G20 sont donnés pour une pression réseau de 300 mb. Nous consulter pour des pressions différentes.

CONDUITS	15	25	30	35	40	45
Conduit droit ø100	122 6300	122 6300	122 6300	122 6300	122 6300	122 6300
Coude 45° ø100	122 6211	122 6211	122 6211	122 6211	122 6211	122 6211
Coude 90° ø100	122 6219	122 6219	122 6219	122 6219	122 6219	122 6219

VENTOUSE	15	25	30	35	40	45
Ventouse toiture alu ø100/150	122 4270	122 4270	122 4270	122 4270	122 4270	122 4270
Ventouse murale alu ø100/150	122 4240	122 4240	122 4240	122 4240	122 4240	122 4240

Suspension

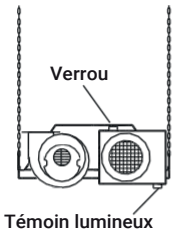

Montage horizontal

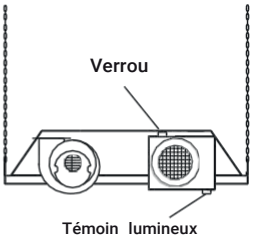

Montage horizontal

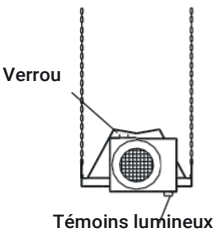

Montage horizontal

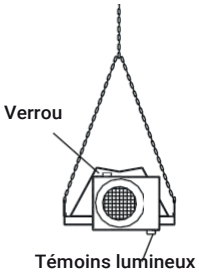

Montage horizontal (avec méthode «trapèze)

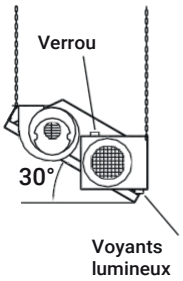

Montage incliné (30° MAX.)

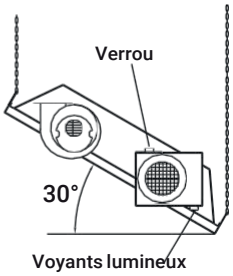

Montage incliné (30° MAX.)

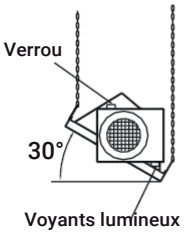

Montage incliné (30° MAX.)

RBT U 15

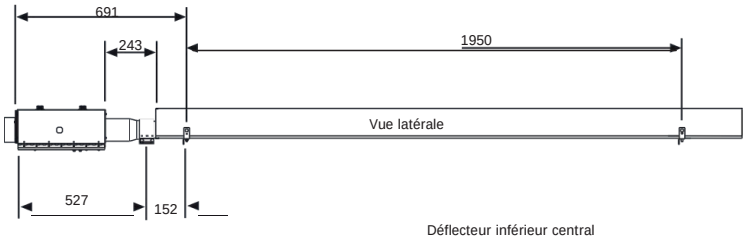

RBT U 25

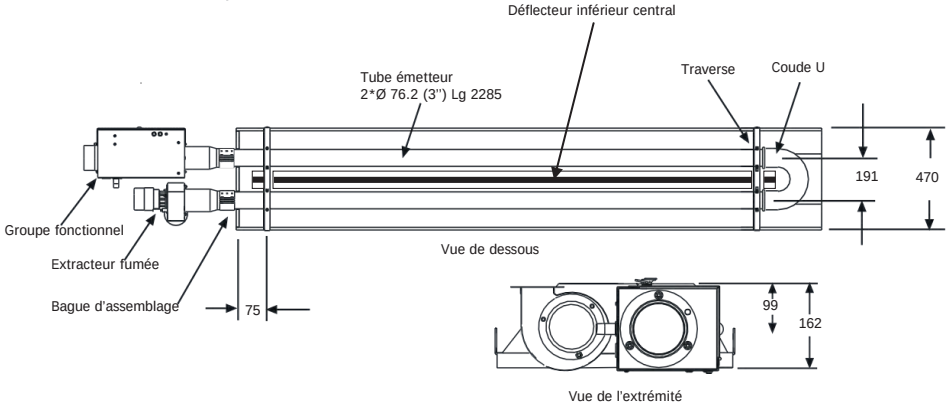

RBT U 30 - 35

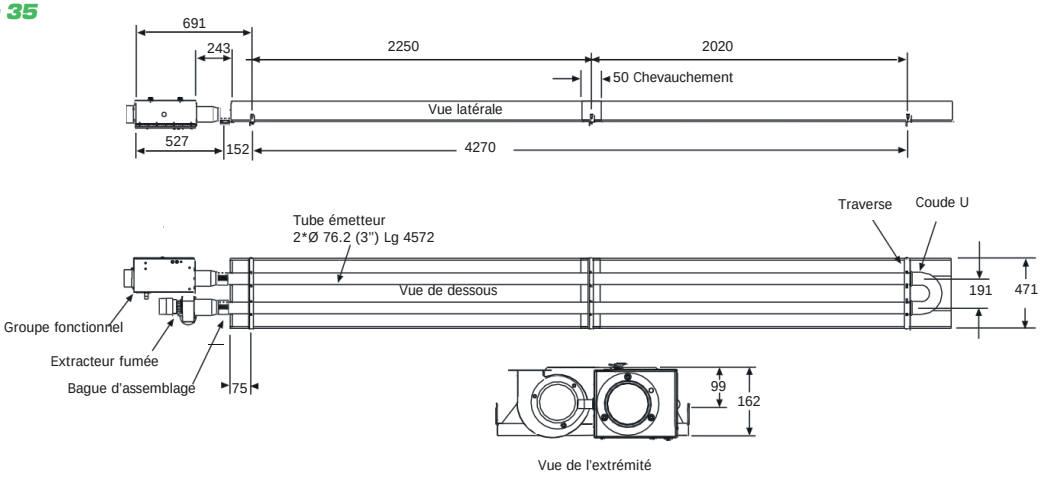

RBT U 40 - 45

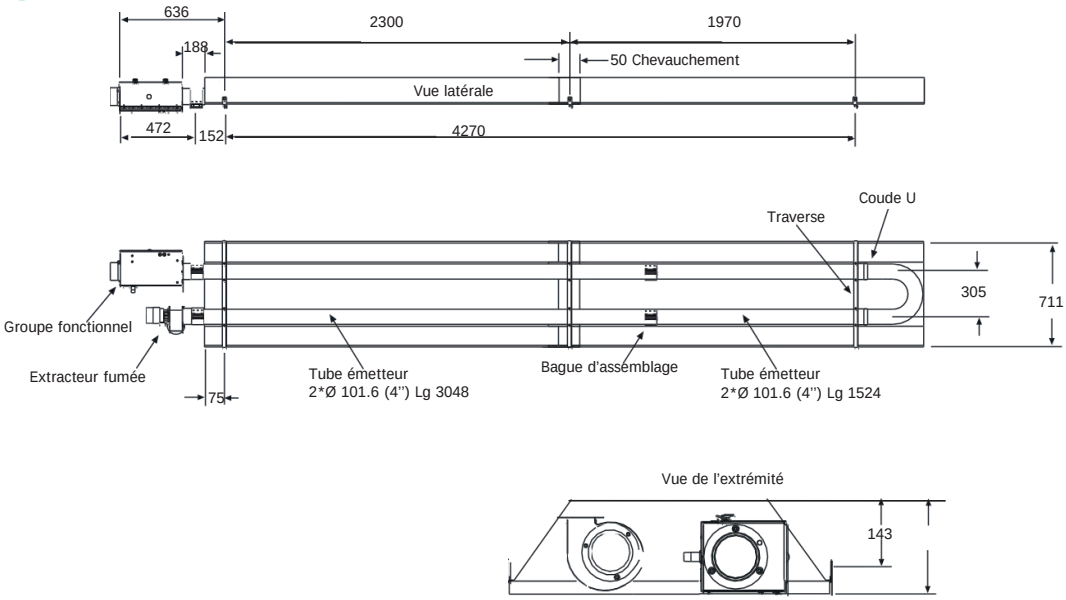

RBT L 15

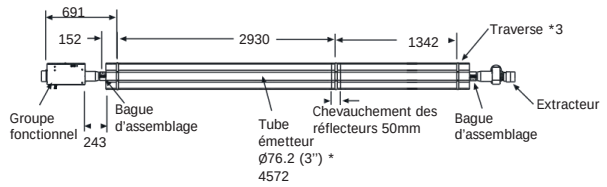

RBT L 25

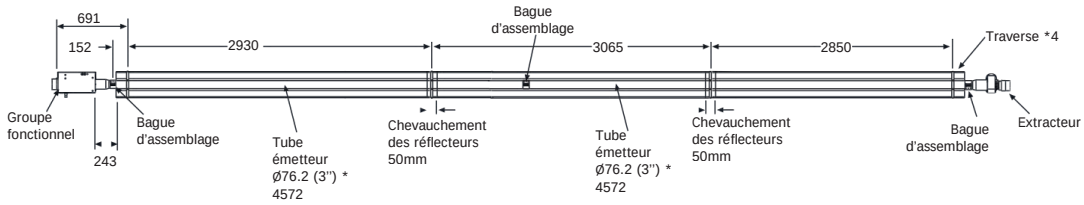

Vue coté brûleur

RBT L 30 - 35

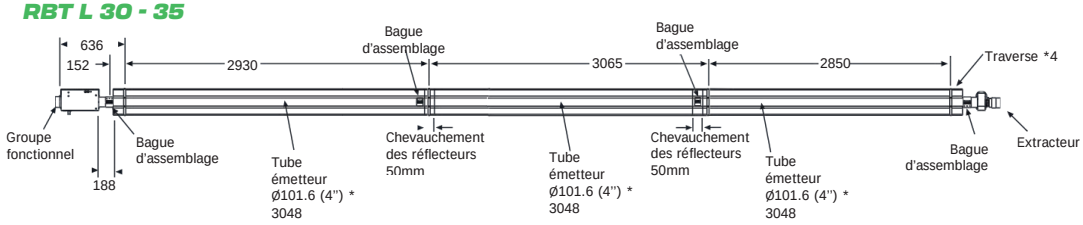

Vue coté extracteur

RBT L 40 - 45

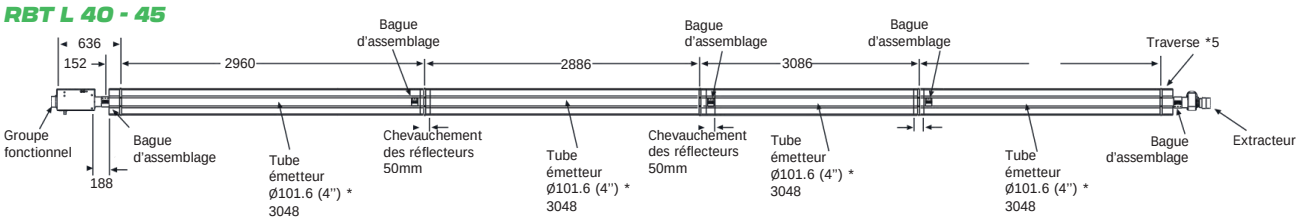

S.PLUS Chauffage industriel