RADIANT GAZ A IONISATION

RGI 105 – 145 SA
RGI 145 – 205 – 285 DA

Notice d'utilisation et d'entretien

RoHS CE

IMPORTANT :

Pour votre sécurité, lisez attentivement ce manuel avant d'utiliser votre appareil.

Conservez le soigneusement et consultez le chaque fois que nécessaire.

La responsabilité de la Société S.PLUS ne saurait être engagée en cas de non respect des règles et consignes indiquées

ci-après ou en cas d'utilisation incorrecte.

S.PLUS – ZI - 8, rue du Paquier – 21600 LONGVIC– Tél. 03 80 55 51 13 – Fax 03 80 55 56 15
SIRET 332 388 818 00038 - CODE APE 4674B

1. DESCRIPTIF TECHNIQUE

1.1 Caractéristiques techniques

GAZ : G20 – Catégorie : I_{2Esi} FR

MODELE	RGI 105 SA	RGI 145 SA	RGI 145 DA	RGI 205 DA	RGI 285 DA
Classe NOx	4				
Poids (kg)	6.10	7.30	8.10	10.50	13.40
Débit calorifique nominal ΣQn (Hi) (kW)	10.20	13.50	13.50	20.25	27.00
GAZ					
Pression nominale d'alimentation (mbar)	20				
Pression minimale d'alimentation (mbar)	17				
Pression maximale d'alimentation (mbar)	25				
Pression d'injection (sortie vanne SIGMA) (mbar)	15	16	16	(voir **B**)	16
Débit volumique nominal (m^3/h)	1.080	1.430	1.430	2.145	2.860
Ø orifice secondaire (injecteur) (1/100 mm)	2 x 180	2 x 205	2 x 205	(voir **A**)	4 x 205
Ø orifice primaire (diaphragme) (1/100 mm)	-	-	-	(voir **A**)	-
Raccord entrée gaz	Raccord G1/2" cylindrique (ISO 228-1)				
ELECTRICITE					
Alimentation électrique	230V (+10% -15%) – 50Hz Neutre obligatoire				
Puissance apparente (VA)	19	19	2 x 19		
Fusible individuel externe 5x20 (BP220)	0.25A rapide	0.25A rapide	2 x 0.25A rapide		
Durée maximale du cycle d'allumage	30 secondes				
VENTILATION					
Air de combustion (m^3/h)	10.50	13.90	13.90	21.00	27.80
Débit d'air neuf requis (m^3/h)	102	135	135	202.5	270

GAZ : G25 – Catégorie : I_{2Esi} FR

MODELE	RGI 105 SA	RGI 145 SA	RGI 145 DA	RGI 205 DA	RGI 285 DA
Classe NOx	4				
Poids (kg)	6.10	7.30	8.10	10.50	13.40
Débit calorifique nominal ΣQn (Hi) (kW)	10.20	13.50	13.50	20.25	27.00
GAZ					
Pression nominale d'alimentation (mbar)	25				
Pression minimale d'alimentation (mbar)	20				
Pression maximale d'alimentation (mbar)	30				
Pression d'injection (sortie vanne SIGMA) (mbar)	15.5	13	13	(voir **B**)	13
Débit volumique nominal (m^3/h)	1.260	1.660	1.660	2.490	3.320
Ø orifice secondaire (injecteur) (1/100 mm)	2 x 200	2 x 235	2 x 235	(voir **A**)	4 x 235
Ø orifice primaire (diaphragme) (1/100 mm)	-	-	-	(voir **A**)	-
Raccord entrée gaz	Raccord G1/2" cylindrique (ISO 228-1)				
ELECTRICITE					
Alimentation électrique	230V (+10% -15%) – 50Hz Neutre obligatoire				
Puissance apparente (VA)	19	19	2 x 19		
Fusible individuel externe 5x20 (BP220)	0.25A rapide	0.25A rapide	2 x 0.25A rapide		
Durée maximale du cycle d'allumage	30 secondes				
VENTILATION					
Air de combustion (m^3/h)	10.60	14.00	14.00	21.00	27.90
Débit d'air neuf requis (m^3/h)	102	135	135	202.5	270

S.PLUS – ZI - 8, rue du Paquier – 21600 LONGVIC– Tél. 03 80 55 51 13 – Fax 03 80 55 56 15
SIRET 332 388 818 00038 - CODE APE 4674B

GAZ : G31 – Catégorie : I_{3P} FR

MODELE	RGI 105 SA	RGI 145 SA	RGI 145 DA	RGI 205 DA	RGI 285 DA
Classe NOx	4				
Poids (kg)	6.10	7.30	8.10	10.50	13.40
Débit calorifique nominal ΣQn (Hi) (kW)	10.20	13.50	13.50	20.25	27.00
GAZ					
Pression nominale d'alimentation (mbar)	37				
Pression d'injection (sortie vanne SIGMA) (mbar)	36 : régulateur bloqué = vis C serrée à fond (voir page 24)				
Débit massique nominal (kg/h)	0.800	1.055	1.055	1.590	2.110
Ø orifice secondaire (injecteur) (1/100 mm)	2 x 125	2 x 135	2 x 135	(voir **A**)	4 x 135
Ø orifice primaire (diaphragme) (1/100 mm)	240	370	-	(voir **A**)	2 x 370
Raccord entrée gaz	Raccord G1/2" cylindrique (ISO 228-1)				
ELECTRICITE					
Alimentation électrique	230V (+10% -15%) – 50Hz Neutre obligatoire				
Puissance apparente (VA)	19	19	2 x 19		
Fusible individuel externe 5x20 (BP220)	0.25A rapide	0.25A rapide	2 x 0.25A rapide		
Durée maximale du cycle d'allumage	30 secondes				
VENTILATION					
Air de combustion (m^3/h)	9.60	12.60	12.60	18.90	25.20
Débit d'air neuf requis (m^3/h)	102	135	135	202.5	270

A

G20	prim : - sec : 2 x 205	prim : - sec : 205
G25	prim : - sec : 2 x 235	prim : - sec : 235
G31	prim : 370 sec : 2 x 135	prim : - sec : 135

RGI 205 DA

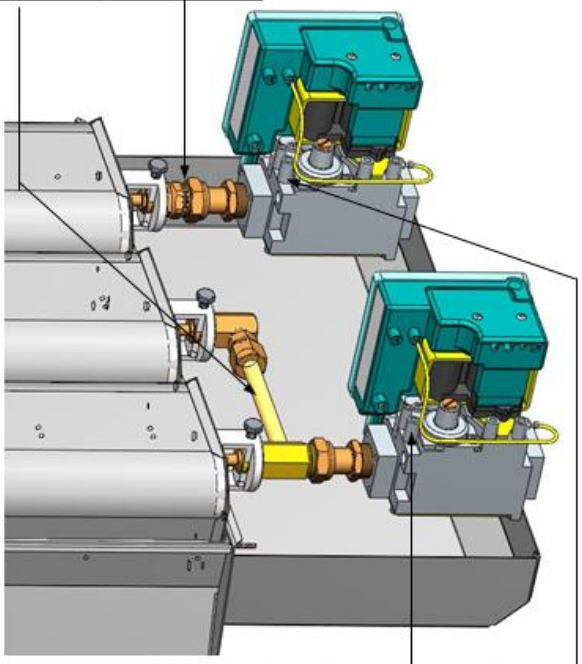

B

G20	16 mbar	16 mbar
G25	13 mbar	13 mbar
G31	36 mbar	36 mbar

S.PLUS – ZI - 8, rue du Paquier – 21600 LONGVIC– Tél. 03 80 55 51 13 – Fax 03 80 55 56 15
SIRET 332 388 818 00038 - CODE APE 4674B

1.2 Dimensions des radiants

RGI 105 et 145 SA

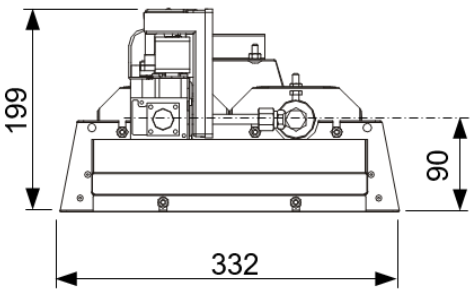

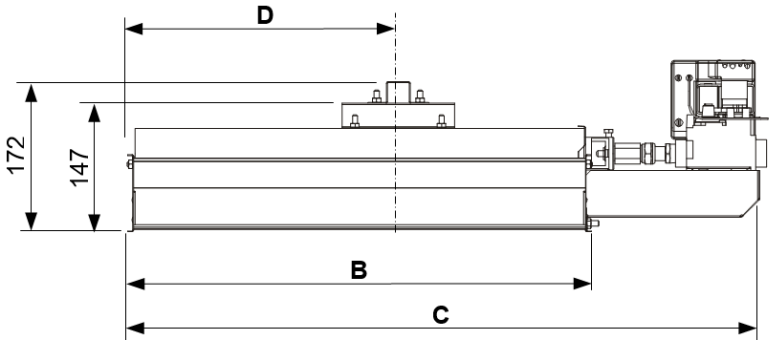

MODELE	RGI 105 SA	RGI 145 SA
A (mm)	408	426
B (mm)	411	536
C (mm)	606	731
D (mm)	206	313
E (mm)	400	418

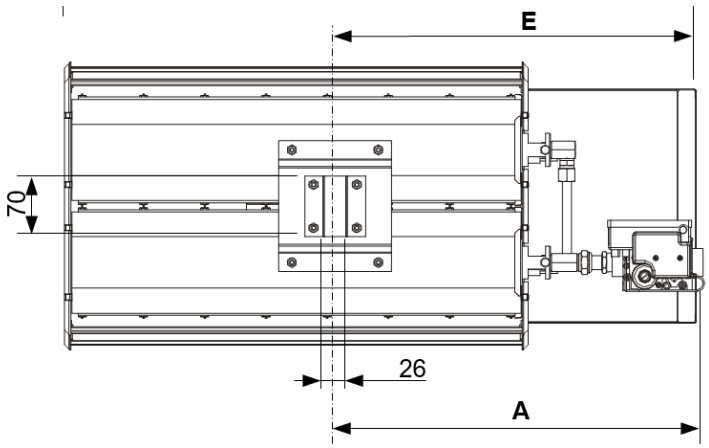

RGI 145 DA

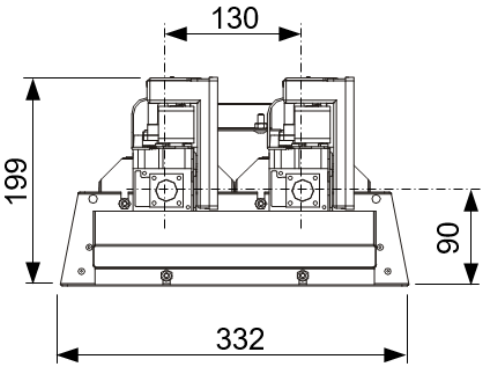

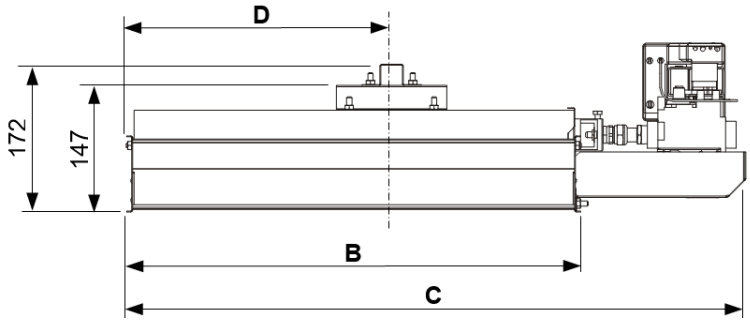

MODELE	RGI 145 DA
A (mm)	407
B (mm)	536
C (mm)	731
D (mm)	313
E (mm)	418

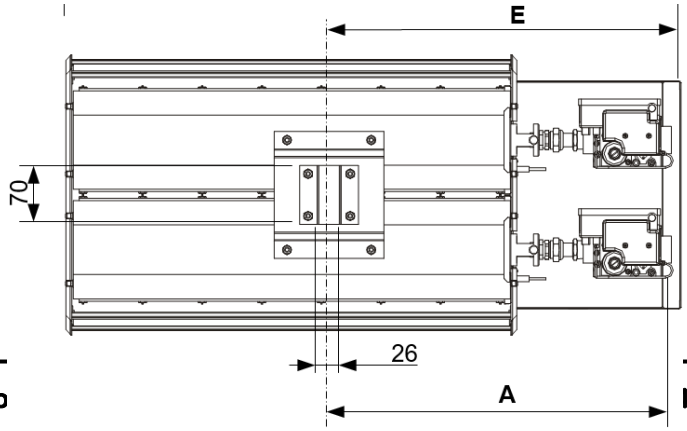

S.PLUS – ZI - 8, rue du Paquier – 21600 LONGVIC– Tél. 03 80 55 51 13 – Fax 03 80 55 56 15
SIRET 332 388 818 00038 - CODE APE 4674B

RGI 205 DA

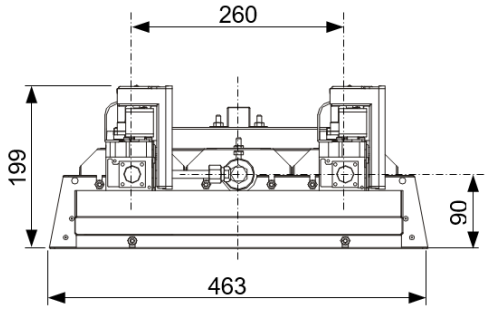

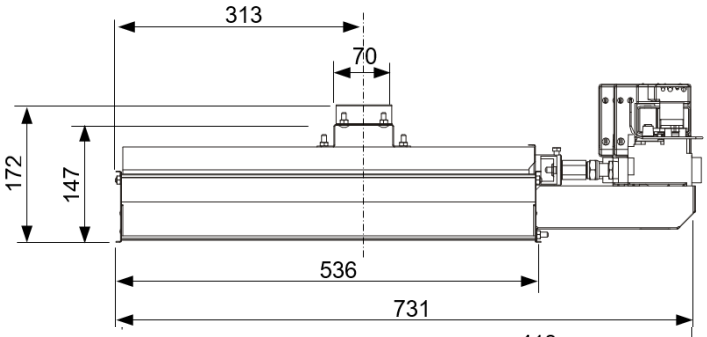

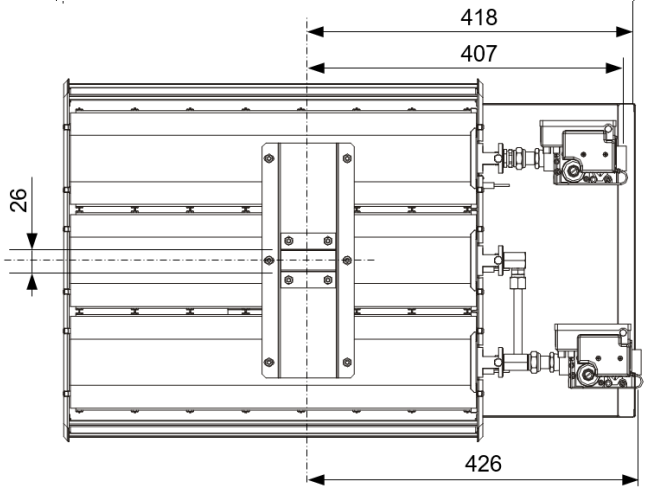

RGI 285 DA

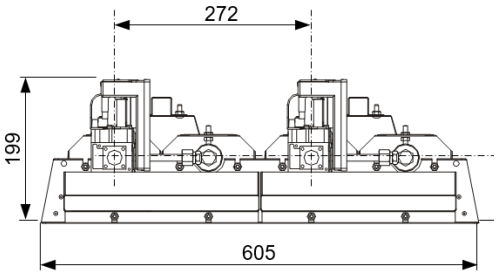

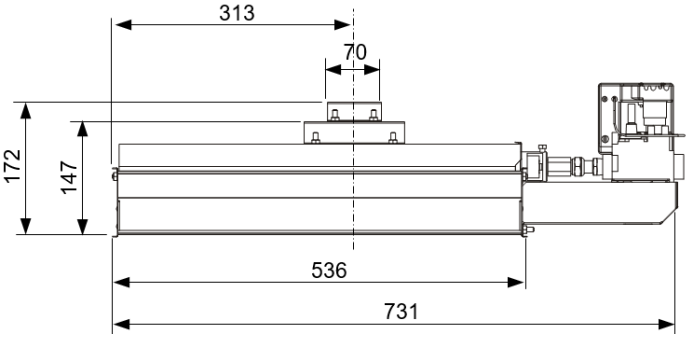

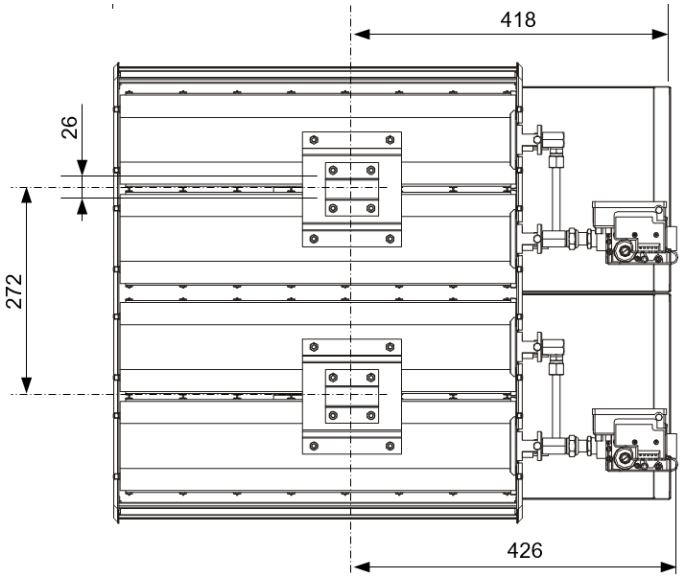

S.PLUS – ZI - 8, rue du Paquier – 21600 LONGVIC– Tél. 03 80 55 51 13 – Fax 03 80 55 56 15
SIRET 332 388 818 00038 - CODE APE 4674B

2. Installation

CES RADIANTS DOIVENT ETRE INSTALLES EN ACCORD AVEC LA REGLEMENTATION EN VIGUEUR ET DANS UN LOCAL SUFFISAMMENT AERE.

2.1 Règlementations

• Les panneaux radiants à ionisation SPLUS ont le droit d'usage de la marque CE en France.

• L'aération des locaux doit respecter la norme EN 13410.

• ERP :

L'utilisation dans les Etablissements Recevant du Public (ERP) est règlementée par les articles généraux CH52 à CH55 et CH57 à CH58 du règlement de sécurité contre l'incendie relatif aux ERP.

Etablissements Recevant du Public (ERP): ces locaux peuvent être chauffés par panneaux radiants sous réserve qu'ils répondent aux dispositions particulières à chaque type d'établissement. Types L, M, N, O, R, T, V, W, X et PA.

L'aération à prévoir dans ces mêmes établissements est définie par l'article GZ21 du même règlement.

Toute réalisation dans un Etablissement Recevant du Public (ERP) est soumise à l'accord préalable de la Commission locale de sécurité.

• Distribution gaz : doit être réalisée en conformité avec le DTU 61.1.

• L'utilisation en locaux industriels est règlementée par l'article R.232.6 du code du travail.

• L'utilisation en installations classées pour la protection de l'environnement est règlementée par la loi n° 76-663 du 19 juillet 1976.

• Utilisation interdite en locaux domestiques.

S.PLUS – ZI - 8, rue du Paquier – 21600 LONGVIC– Tél. 03 80 55 51 13 – Fax 03 80 55 56 15
SIRET 332 388 818 00038 - CODE APE 4674B

2.2 Schéma d'une installation type (simple allure)

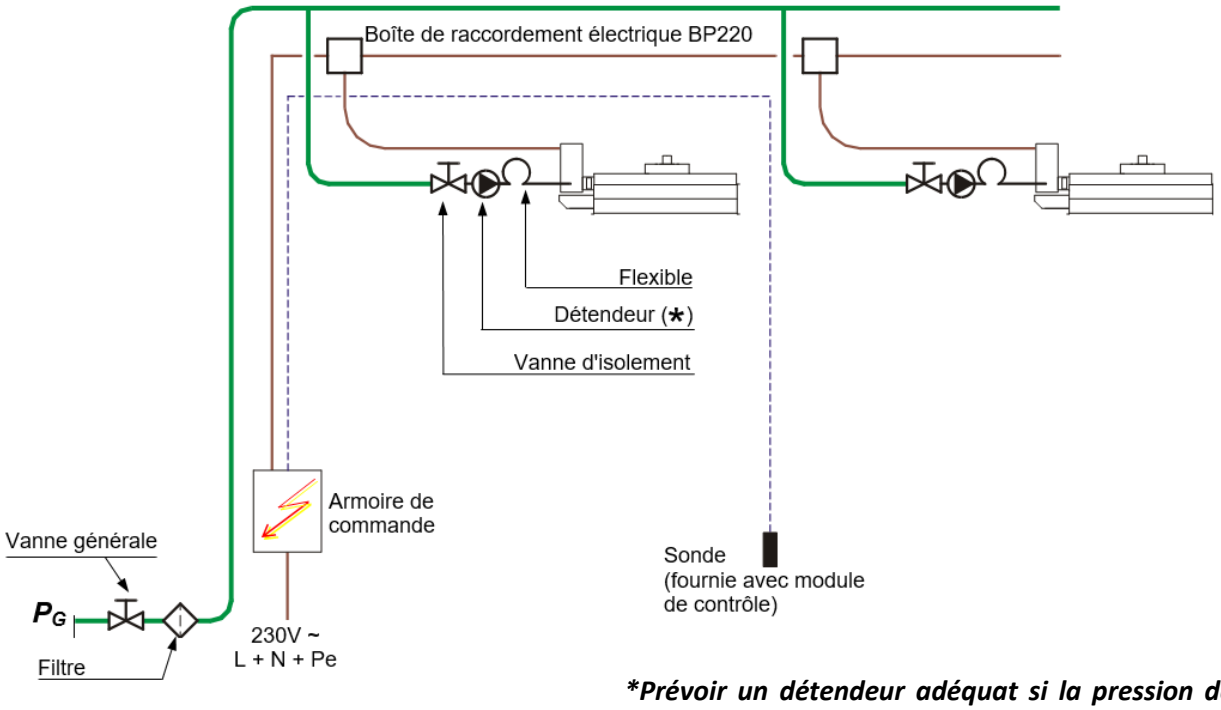

Prévoir un détendeur adéquat si la pression de distribution P_G est supérieure à la pression maximale d'alimentation (G20 et G25) ou à la pression nominale (G31) des radiants (voir **1.1**)

S.PLUS – ZI - 8, rue du Paquier – 21600 LONGVIC– Tél. 03 80 55 51 13 – Fax 03 80 55 56 15
SIRET 332 388 818 00038 - CODE APE 4674B

2.3 Déballage et vérification du matériel

- Vérifier type de matériel et quantités par rapport à votre commande.
- Vérifier que l'emballage et le matériel soient intacts.
  Dans le cas contraire, émettre une réserve auprès du transporteur.
- Vérifier le type de gaz et la pression d'utilisation.
- Vérifier le contenu de chaque carton.

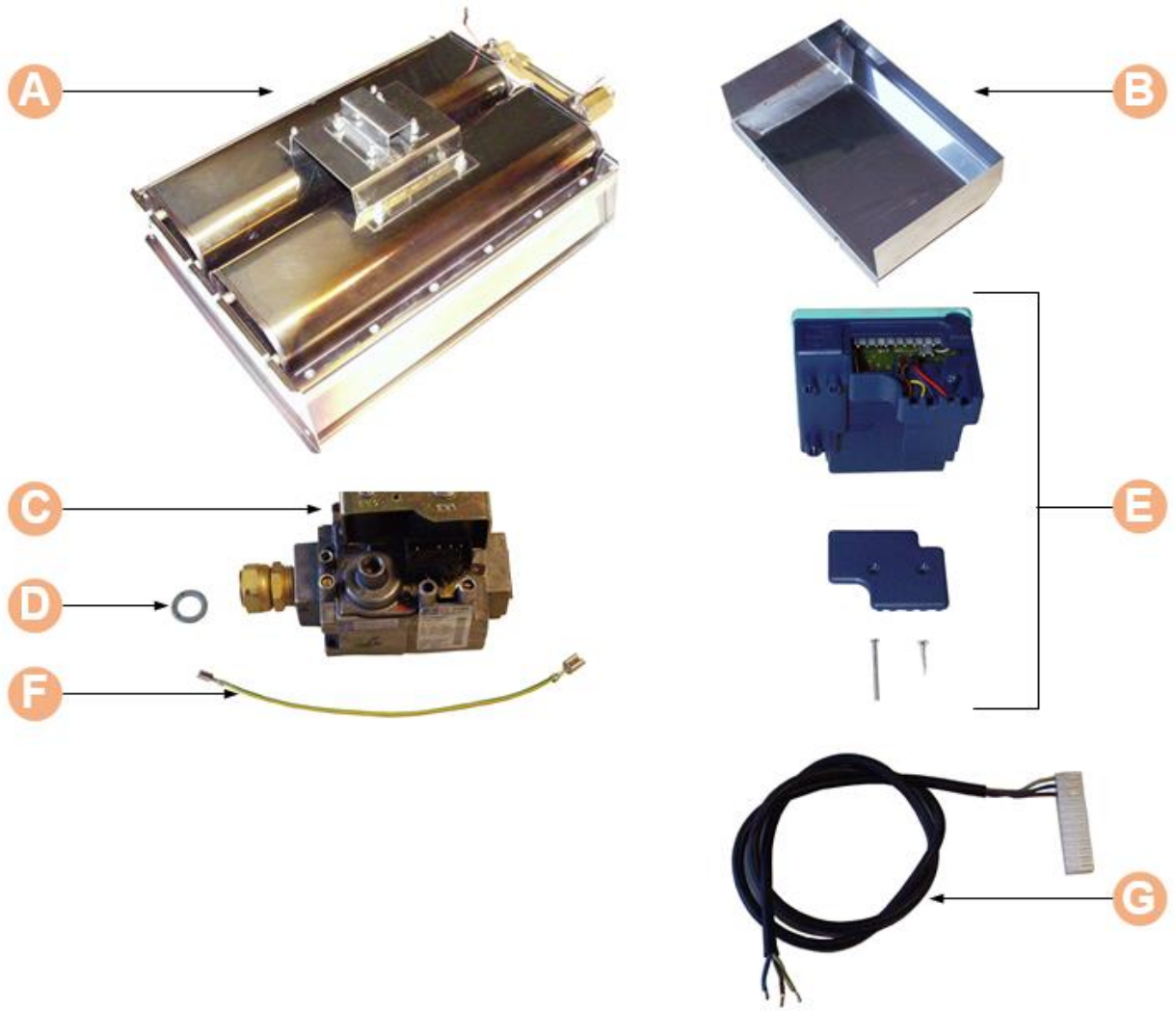

REP.	PIECE	RGI 105 SA RGI 145 SA	RGI 145 DA	RGI 205 DA	RGI 285 DA
A	Radiant	1	1	1	1
B	Cache	1	1	1	2
C	Vanne 840 SIGMA	1	2	2	2
D	Joint plat	1	2	2	2
E	Bloc électronique 537 ABC	1	2	2	2
F	Fil de masse	1	2	2	2
G	Connecteur 1m	1	2	2	2

S.PLUS – ZI - 8, rue du Paquier – 21600 LONGVIC– Tél. 03 80 55 51 13 – Fax 03 80 55 56 15
SIRET 332 388 818 00038 - CODE APE 4674B

2.4 Assemblage du radiant

• Montage du connecteur dans le bloc électrique 537 ABC

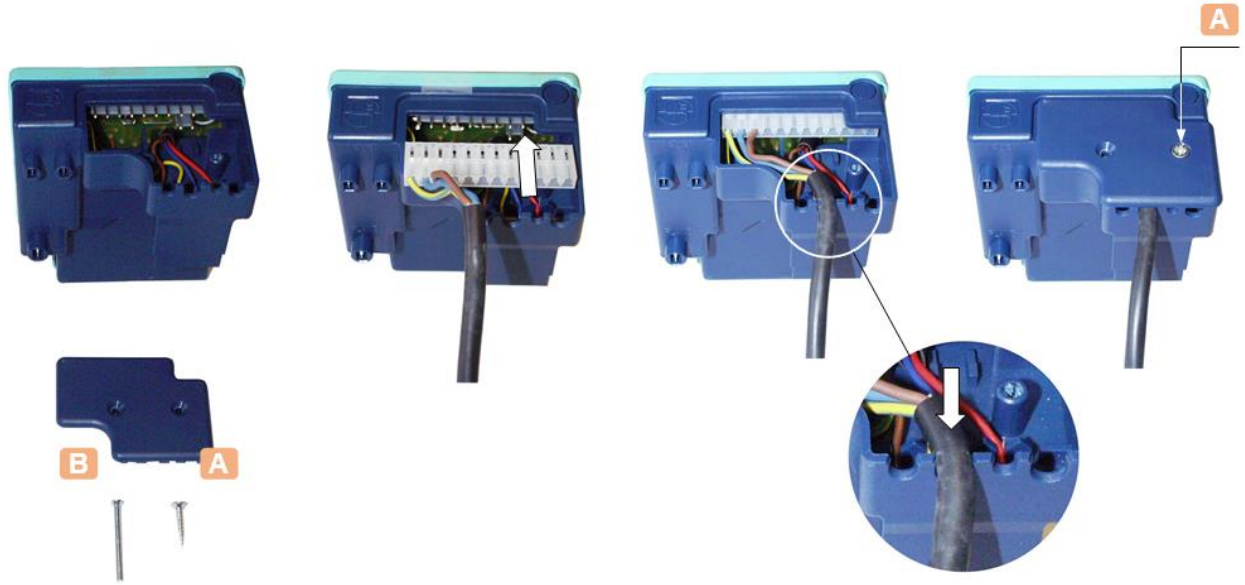

• Mise en place du joint sur la vanne 840 SIGMA

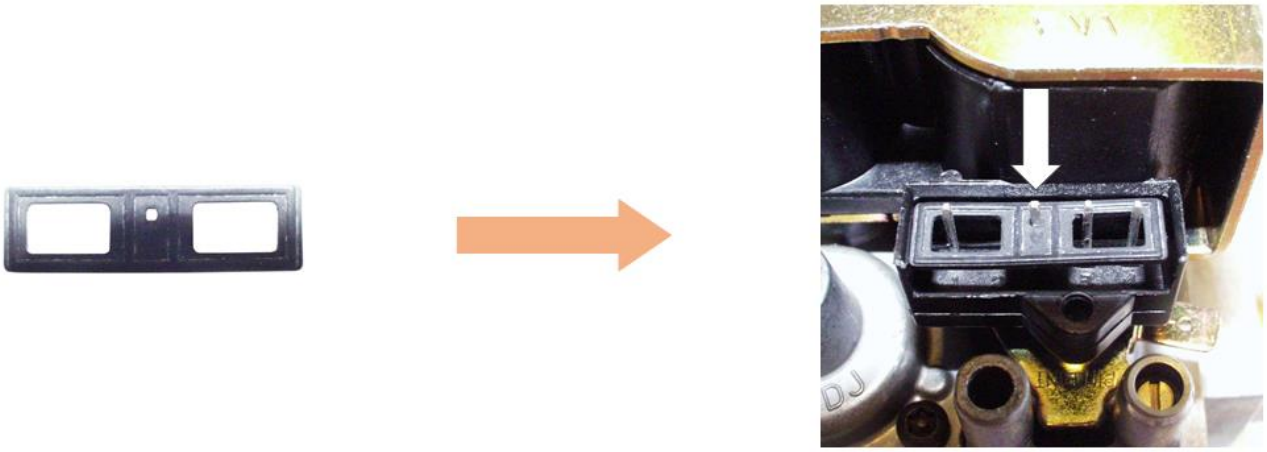

• Assemblage du bloc électronique 537 ABC sur la vanne 840 SIGMA

S.PLUS – ZI - 8, rue du Paquier – 21600 LONGVIC– Tél. 03 80 55 51 13 – Fax 03 80 55 56 15
SIRET 332 388 818 00038 - CODE APE 4674B

• Connexion fil de masse

• Assemblage de la vanne 840 SIGMA sur le radiant

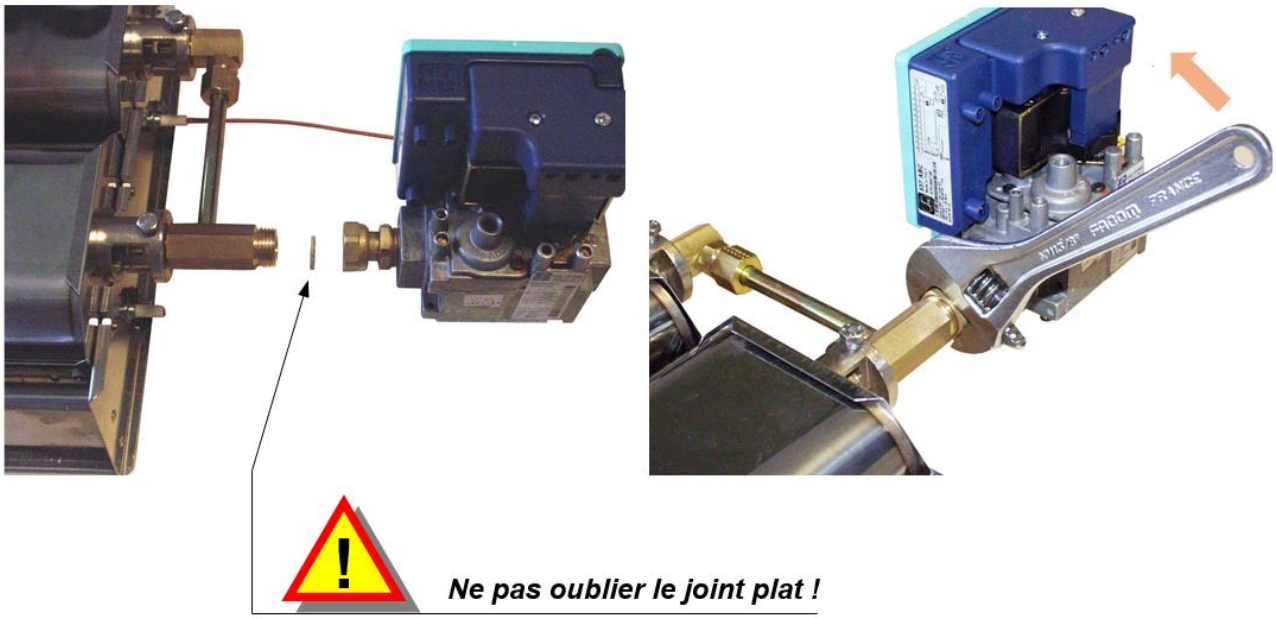

S.PLUS – ZI - 8, rue du Paquier – 21600 LONGVIC– Tél. 03 80 55 51 13 – Fax 03 80 55 56 15
SIRET 332 388 818 00038 - CODE APE 4674B

• Connexion électrode d'allumage

• Connexion électrode de contrôle de flamme

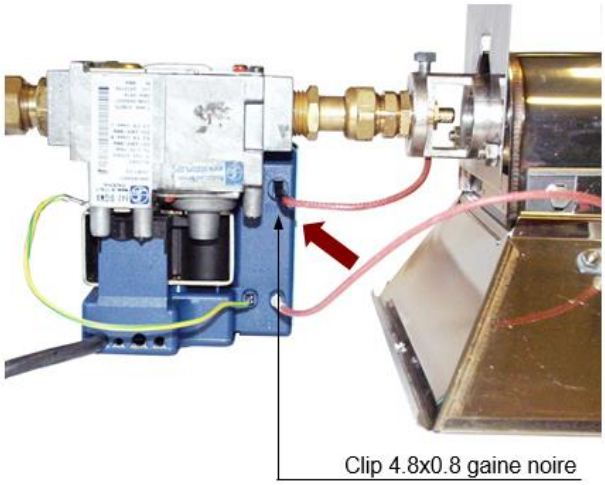

• Assemblage du cache sur le radiant

Fixer le(s) cache(s) sur le radiant à l'aide des écrous H-M6. Serrer les écrous à la clé.

S.PLUS – ZI - 8, rue du Paquier – 21600 LONGVIC– Tél. 03 80 55 51 13 – Fax 03 80 55 56 15
SIRET 332 388 818 00038 - CODE APE 4674B

2.5 Fixation des radiants

• Tableau des hauteurs minimum de sécurité :

MODELE	HAUTEUR MINI (m)
RGI 105 SA	4.10
RGI 145 SA / DA	4.50
RGI 205 DA	5.00
RGI 285 DA	5.50

HAUTEURS MINIMUM DE CONFORT : se reporter à l'étude SPLUS spécifique à chaque projet.

• Exemple de support à fabriquer par l'installateur

Pour RGI 105 SA, RGI 145 SA / DA

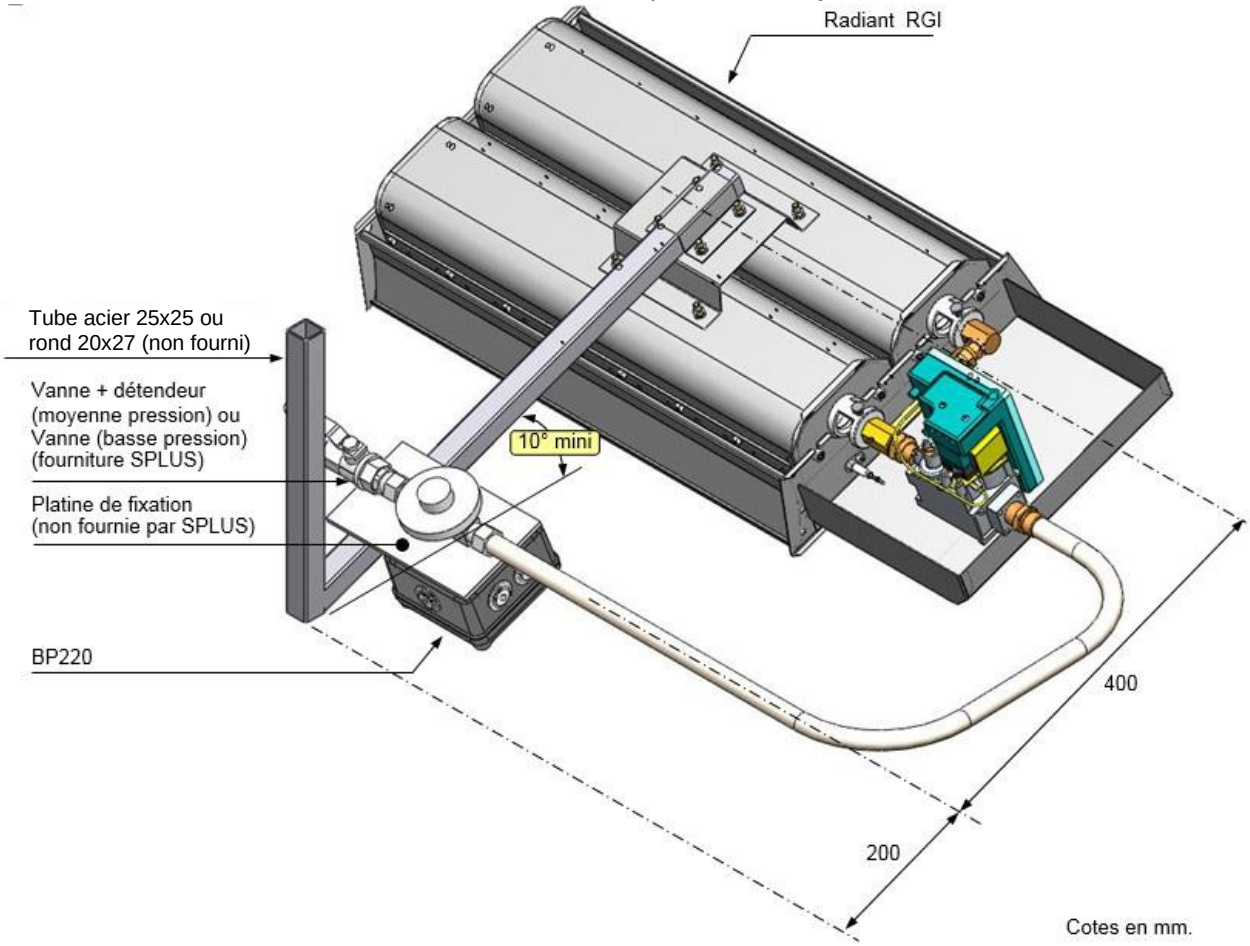

S.PLUS – ZI - 8, rue du Paquier – 21600 LONGVIC– Tél. 03 80 55 51 13 – Fax 03 80 55 56 15
SIRET 332 388 818 00038 - CODE APE 4674B

Pour RGI 205 DA

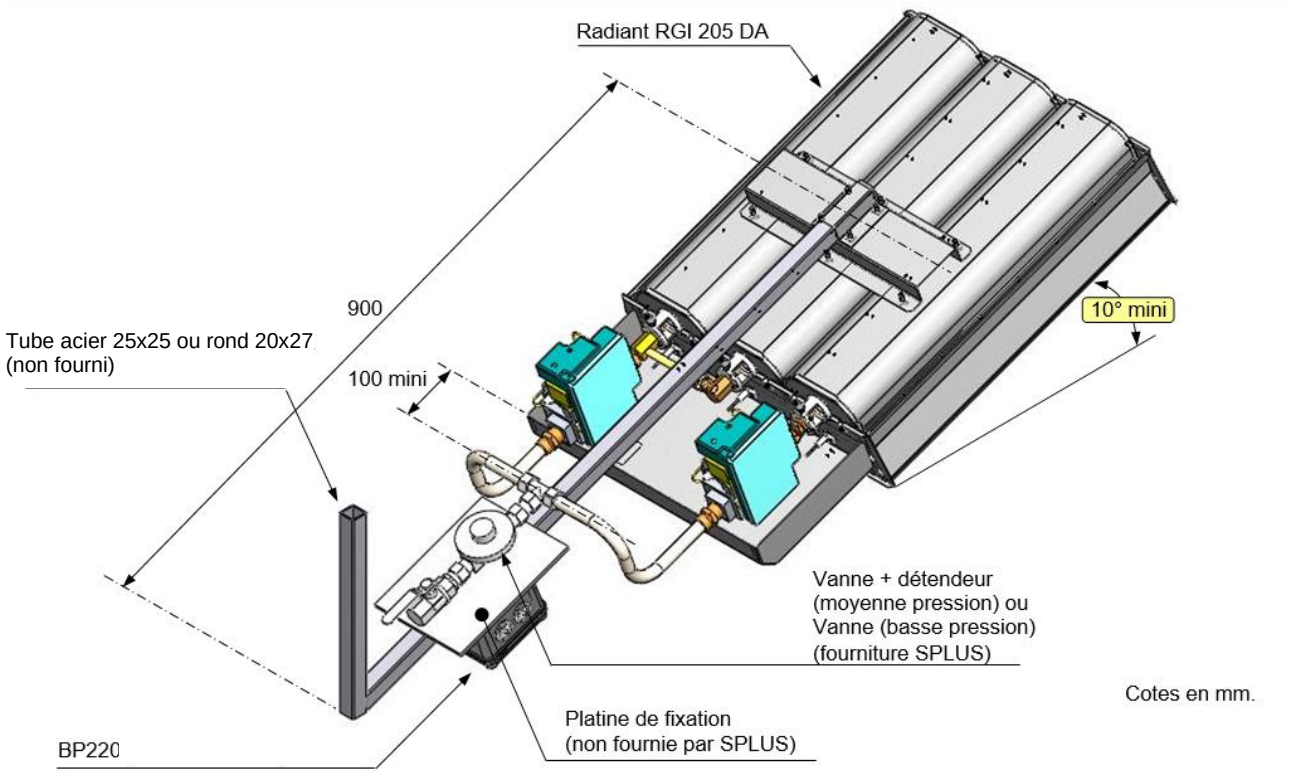

Pour RGI 285 DA

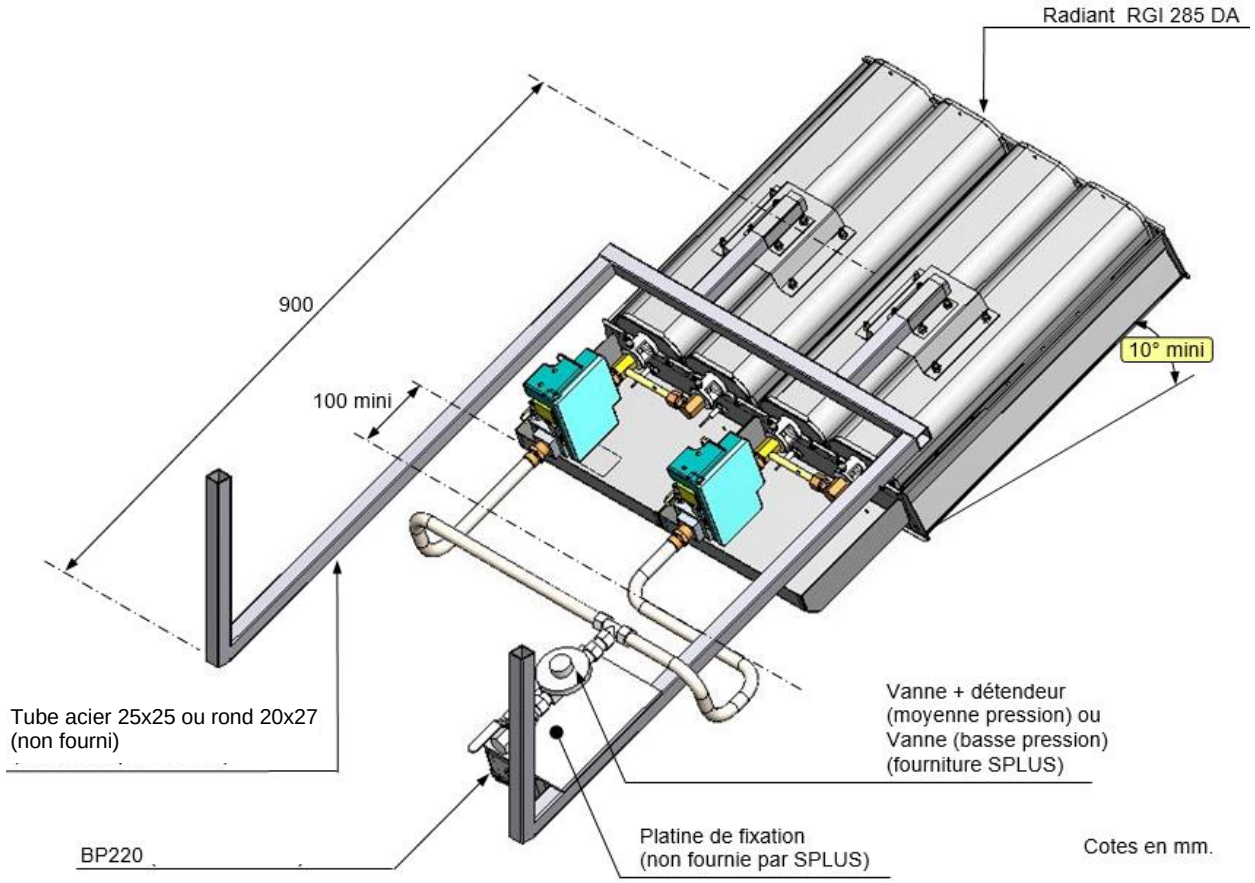

S.PLUS – ZI - 8, rue du Paquier – 21600 LONGVIC– Tél. 03 80 55 51 13 – Fax 03 80 55 56 15
SIRET 332 388 818 00038 - CODE APE 4674B

2.6 Distance minimum de sécurité (Matériaux inflammables : θmax = 70°C)

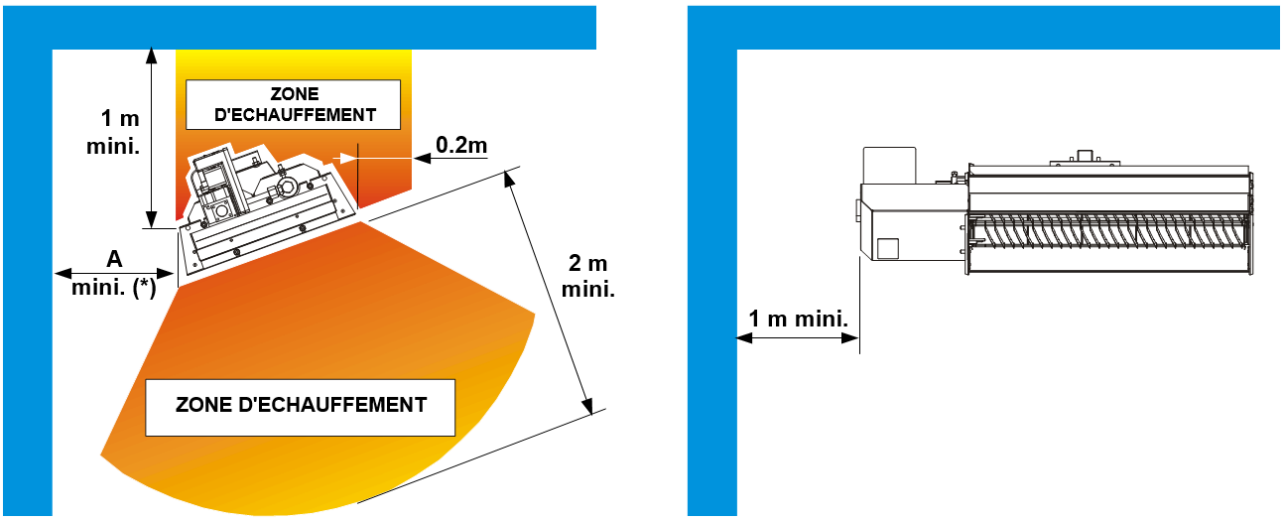

* Pour une inclinaison "I" ou une pente "P" comprise entre 20° et 35°, A=0.6m.
* Pour une inclinaison "I" ou une pente "P" comprise entre 10° et 20°, A=1m.

Dans le cas où les distances de sécurité ne peuvent pas être respectées, prévoir une protection thermique.

2.7 Inclinaison des radiants

- Dans tous les cas, la pente "P" ou l'inclinaison "I" doit être au minimum de 10°.
- Les valeurs de "P" et de "I" préconisées pour votre installation sont indiquées sur le plan SPLUS accompagnant l'étude personnalisée (si il y a lieu).
- Toujours placer la vanne 840 SIGMA en position basse.
- Inclinaison latérale "I" et Pente longitudinale "P".

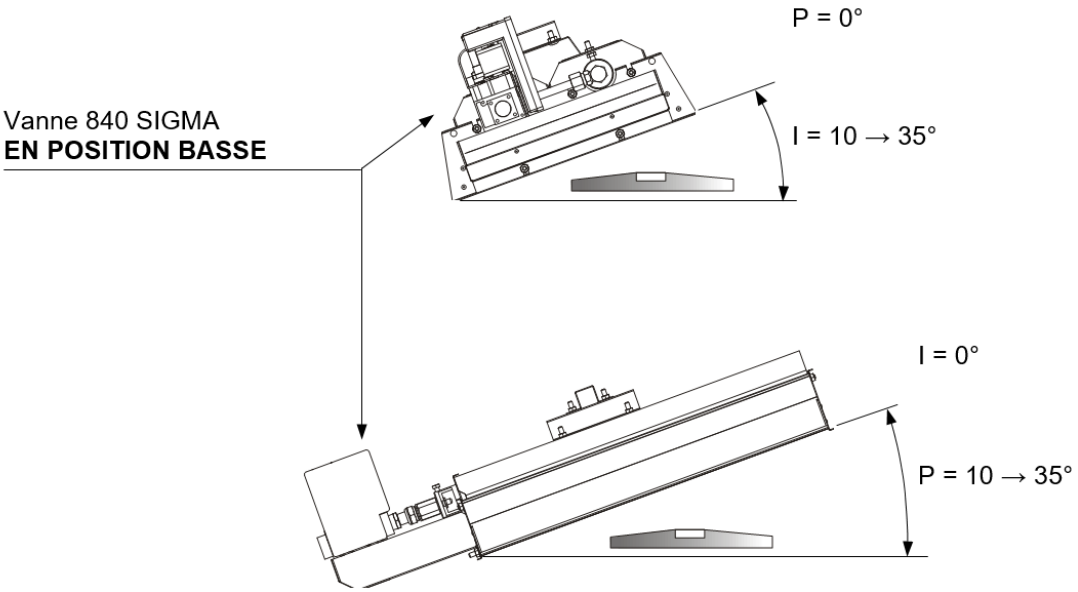

La position dite "en pluie" correspond à I = 0° et P = 10°.

S.PLUS – ZI - 8, rue du Paquier – 21600 LONGVIC– Tél. 03 80 55 51 13 – Fax 03 80 55 56 15
SIRET 332 388 818 00038 - CODE APE 4674B

• Cas du RGI 205 DA

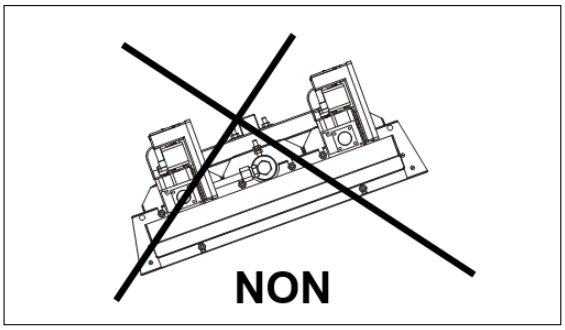

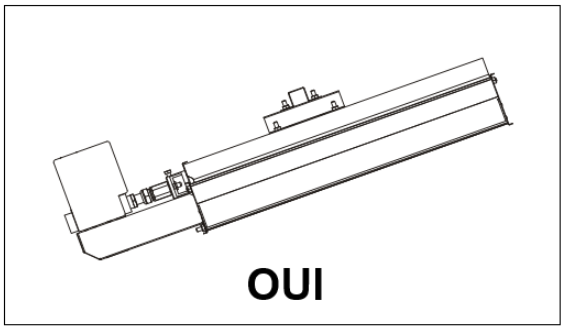

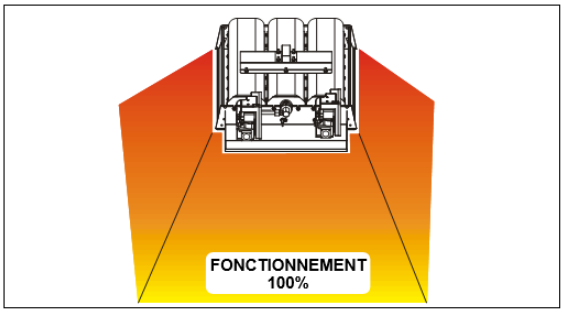

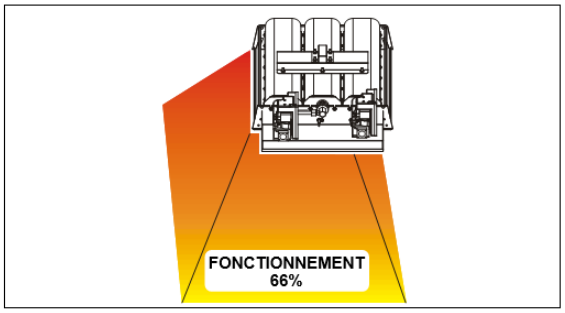

• Cas du RGI 285 DA

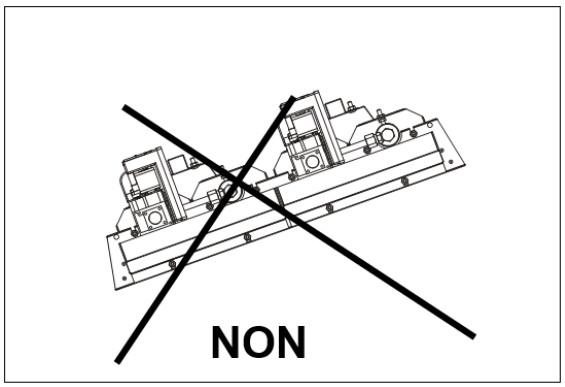

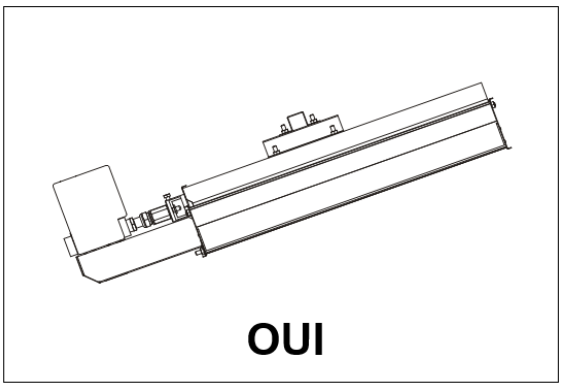

• Cas du RGI 145 DA incliné latéralement

TOUJOURS ALLUMER LE BRULEUR DU HAUT EN PREMIER

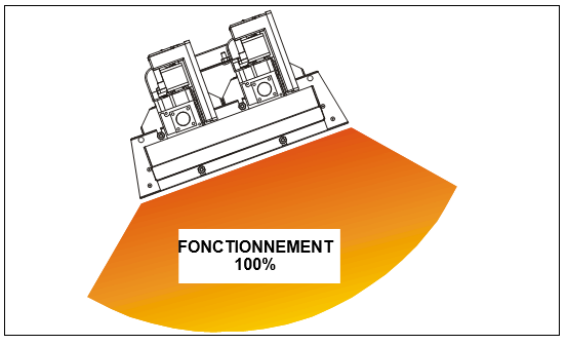

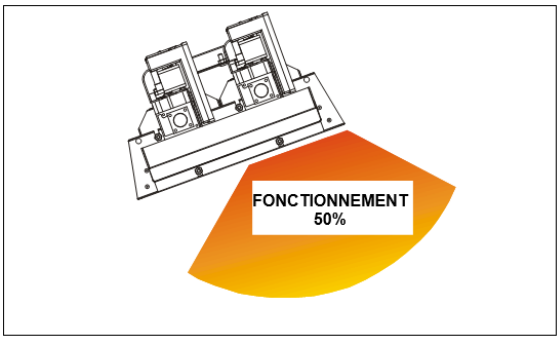

S.PLUS – ZI - 8, rue du Paquier – 21600 LONGVIC– Tél. 03 80 55 51 13 – Fax 03 80 55 56 15
SIRET 332 388 818 00038 - CODE APE 4674B

2.8 Raccordement gaz

AVANT INSTALLATION, VERIFIER QUE LES CONDITIONS DE DISTRIBUTION LOCALES, LA NATURE ET LA PRESSION DU GAZ ET LES REGLAGES DE L'APPAREIL SONT COMPATIBLES.

• Les tuyauteries d'alimentation gaz ne doivent pas :

- être placées dans une zone d'échauffement du radiant. (voir schéma ci-dessous)
- produire d'effort sur la vanne 840 SIGMA. (utiliser de préférence un tuyau flexible métallique onduleux)

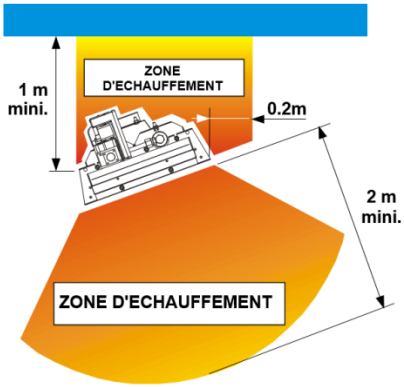

• Alimentation en **MOYENNE PRESSION**

Pression de distribution P_G supérieure à la pression nominale d'alimentation du radiant (voir tableaux pages 2 et 3).

GAZ	PRESSION DE DISTRIBUTION
G20	200 mbar à 1.5 bar maxi
G25	200 mbar à 1.5 bar maxi
G31	200 mbar à 1.5 bar maxi

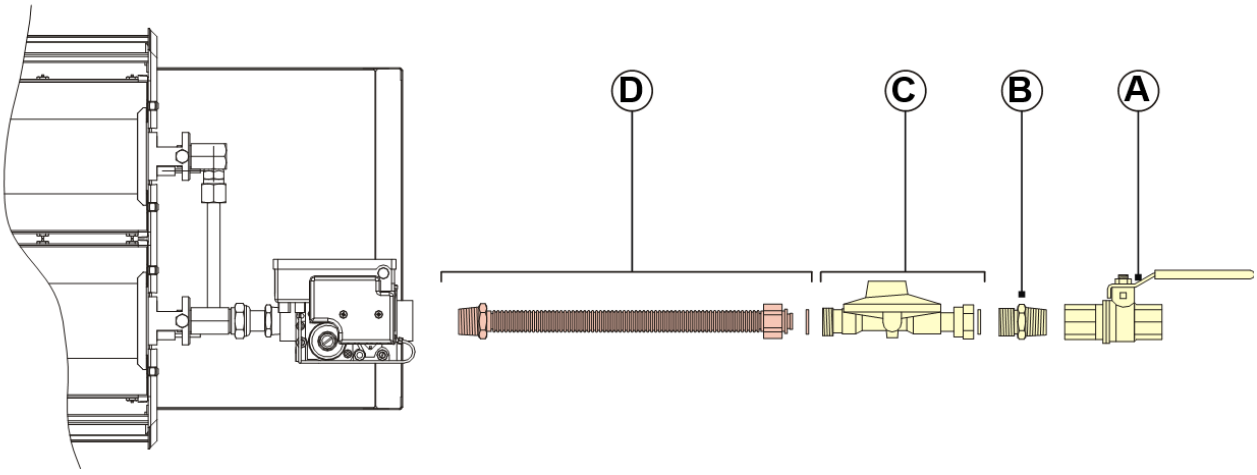

A	VANNE DN15 E/S Rp1/2
B	MAMELON R1/2m-G1/2m
C	Détendeur G1/2 G31-37 4KG/H
	Détendeur G1/2 G20-20 3M3/H
	Détendeur G1/2 G25-25 3M3/H
D	FLEXIBLE METAL GAZ G1/2f 700mm
	FLEXIBLE METAL G1/2f ERP 750mm

S.PLUS – ZI - 8, rue du Paquier – 21600 LONGVIC– Tél. 03 80 55 51 13 – Fax 03 80 55 56 15
SIRET 332 388 818 00038 - CODE APE 4674B

• Alimentation en **BASSE PRESSION**

Pression de distribution P_G égale à la pression nominale d'alimentation du radiant (voir tableaux pages 2 et 3).

GAZ	PRESSION DE DISTRIBUTION
G20	20 mbar
G25	20 mbar

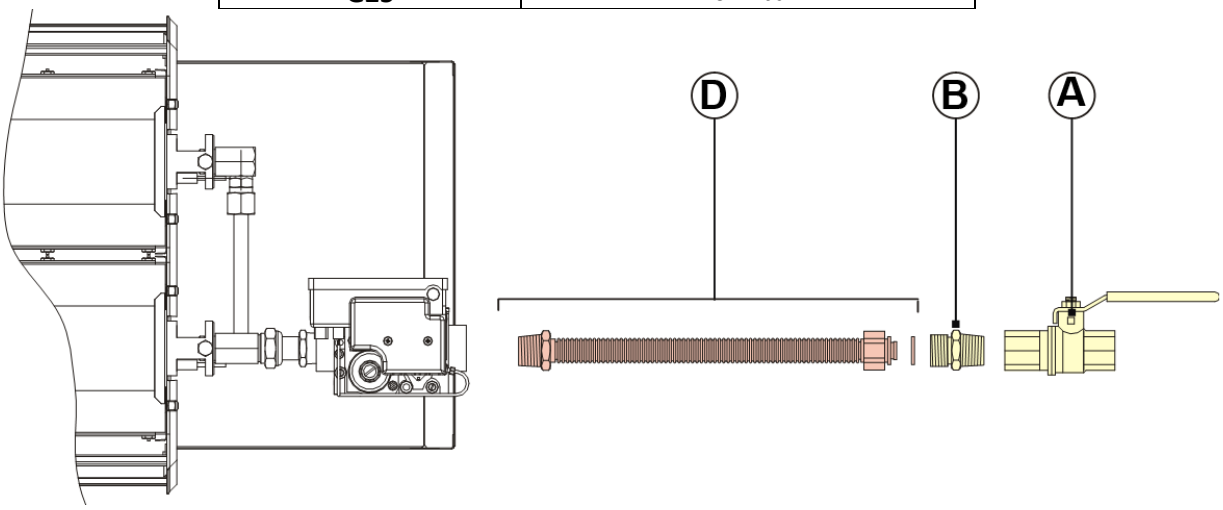

A	VANNE DN15 E/S Rp1/2
B	MAMELON R1/2m-G1/2m
D	FLEXIBLE METAL GAZ G1/2f 700mm
	FLEXIBLE METAL G1/2f ERP 750mm

S.PLUS – ZI - 8, rue du Paquier – 21600 LONGVIC– Tél. 03 80 55 51 13 – Fax 03 80 55 56 15
SIRET 332 388 818 00038 - CODE APE 4674B

2.9 Raccordement électrique

Voir schéma d'une installation type. (§2.2 page 7)

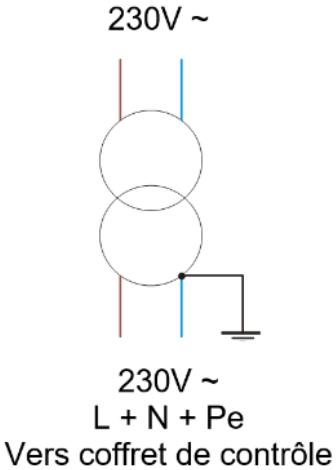

• Les raccordements électriques doivent être réalisés en conformité avec la norme NF C15100.

• Aucune tension, même passagère, entre neutre et terre n'est admise.
En cas d'installation sans neutre (ou neutre de mauvaise qualité), prévoir un transformateur d'isolement de façon à créer un neutre artificiel.
Pour cela, relier une borne du secondaire du transformateur directement à la terre.

• Relier tous les radiants à la TERRE.

• Régulation : les radiants RGI sont pilotés par des régulateurs programmables MT100 DI, MT150 DI, MTH100 DI ou MTH150 DI. Se reporter aux notices techniques correspondantes.

• Les câbles électriques ne doivent pas être placés dans une zone d'échauffement du radiant. (voir schéma ci-dessous)

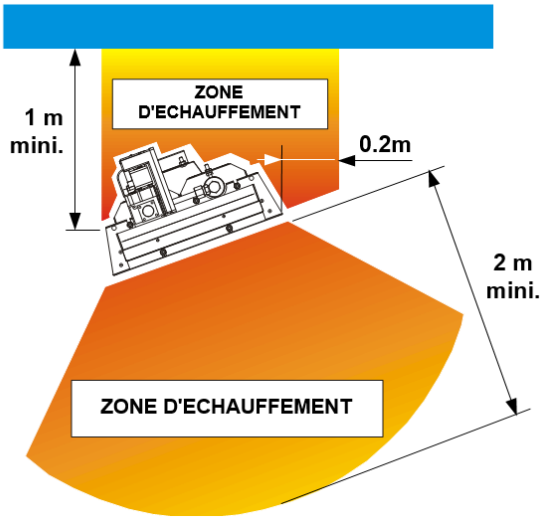

• Types de câbles de raccordement

LIAISON	TYPE DE CABLE
Coffret de commande à BP220 (et BP220 à BP220)	U1000 RO 2V 3G1.5
BP220 à radiant	Utiliser le connecteur fourni avec le radiant. Fil vert/jaune : TERRE Fil bleu : NEUTRE Fil brun : PHASE
Coffret de commande à sonde	Utiliser le câble fourni par SPLUS.

S.PLUS – ZI - 8, rue du Paquier – 21600 LONGVIC– Tél. 03 80 55 51 13 – Fax 03 80 55 56 15
SIRET 332 388 818 00038 - CODE APE 4674B

• Nombre de boîtes BP220 : 1 BP220 par radiant RGI 105 et 145 SA.
2 BP220 par radiant RGI 145, 205 ET 285 DA

• Fixation des boîtes BP220 : voir notice incluse dans la boite.

• Câbler les BP220 selon schéma ci-dessous.

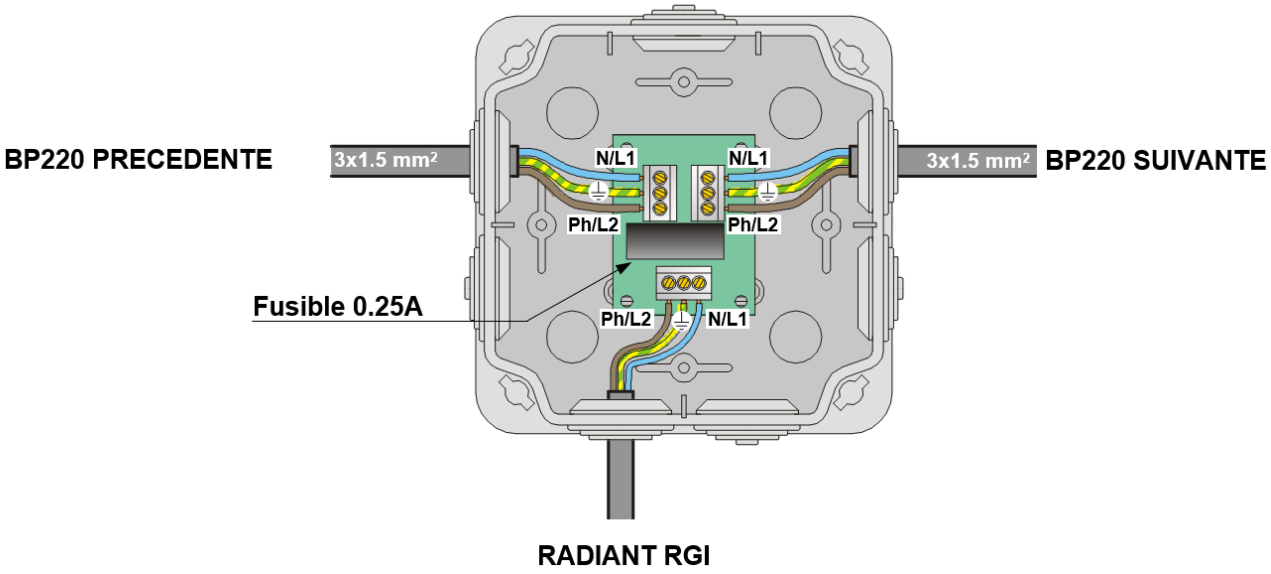

2.10 Mise en service

• Purge

Objectif : chasser les impuretés dans les tuyauteries gaz.

Principe : purger les canalisations à l'air sec ou mieux, à l'azote, APRES AVOIR DEBRANCHE TOUS LES ACCESSOIRES.

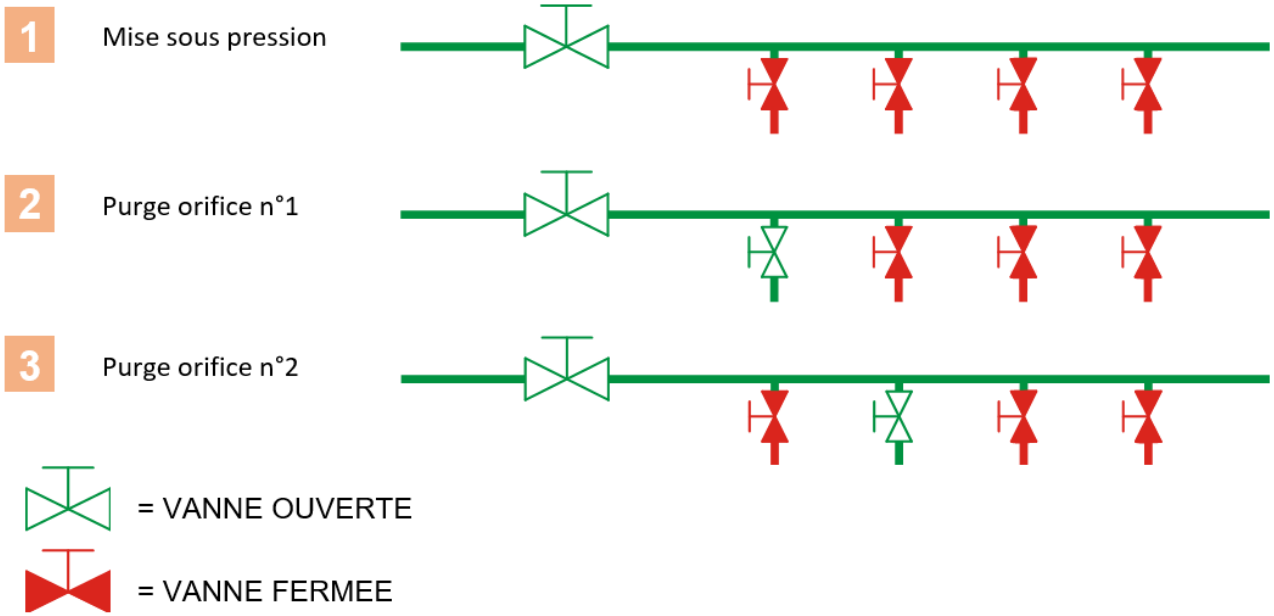

S.PLUS – ZI - 8, rue du Paquier – 21600 LONGVIC– Tél. 03 80 55 51 13 – Fax 03 80 55 56 15
SIRET 332 388 818 00038 - CODE APE 4674B

• Contrôle d'étanchéité gaz des installations **industrielles** (voir schéma ci-dessous)

a) Mettre l'installation sous une pression (azote ou air sec) égale à 1,5 fois la pression de distribution P_G.
b) Fermer l'alimentation d'azote ou d'air sec et attendre 15 minutes de stabilisation.
c) Repérer la pression au manomètre.
d) Après deux heures, l'aiguille du manomètre doit indiquer la même pression.
e) En cas de chute de pression, rechercher les fuites à l'aide d'un produit moussant et répéter l'opération.

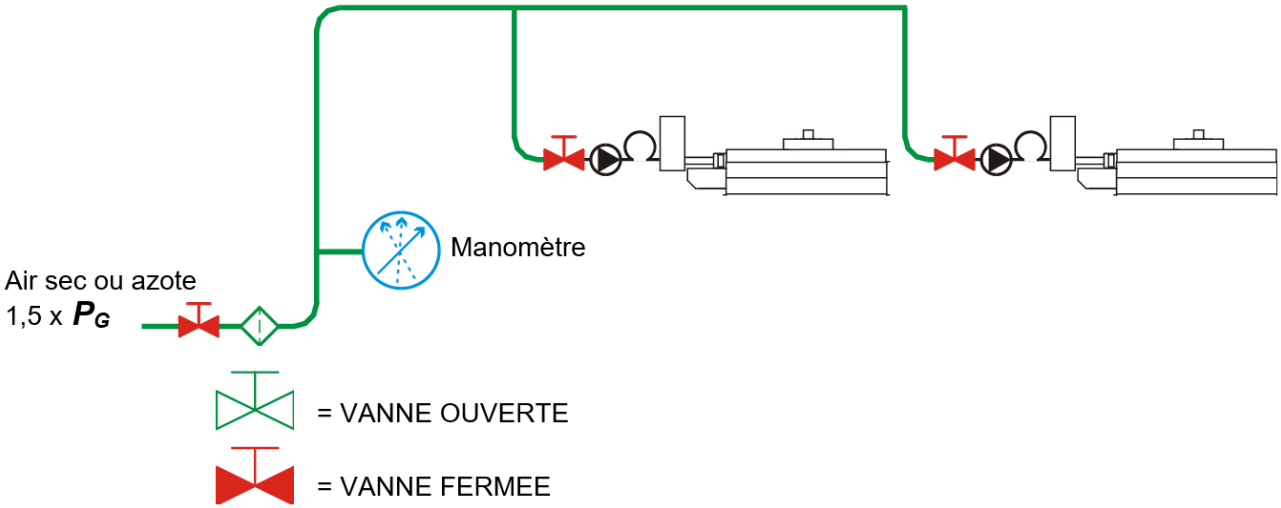

Ce principe est indicatif.
Respecter la règlementation applicable en France.

S.PLUS – ZI - 8, rue du Paquier – 21600 LONGVIC– Tél. 03 80 55 51 13 – Fax 03 80 55 56 15
SIRET 332 388 818 00038 - CODE APE 4674B

• Première mise en route

a) Vérifications préliminaires :

• calibrage des fusibles du coffret de commande.

• fonctionnement de l'interrupteur différentiel (bouton "TEST").

b) Position de départ :

• vanne générale fermée.

• vannes individuelles ouvertes.

• interrupteur différentiel enclenché (position "ON").

• thermostat ou régulateur programmable réglé à la température de consigne.

c) Allumage

• Ouvrir la vanne générale d'arrivée de gaz.

• Contrôler les consignes (température, horaire).

• Modifier si nécessaire la programmation du coffret de contrôle.

• Vérifier le cycle de fonctionnement :

• Allumage par train d'étincelles.

• Si après 30 secondes, l'appareil ne s'est pas allumé, il se met alors, en sécurité.

• La séquence d'allumage ne peut reprendre qu'en interrompant et en remettant l'alimentation électrique après 5 secondes environ.

• Maintien du fonctionnement du radiant tant qu'il est alimenté en électricité et gaz.

• Si pour une raison quelconque, la flamme n'est plus détectée, l'appareil tente un nouvel allumage.

d) Etanchéité raccordement radiant

• Pour chaque radiant, vérifier l'étanchéité du circuit gaz à l'aide d'un produit moussant, depuis la sortie de la vanne individuelle jusqu'au raccord de sortie de la vanne 840 SIGMA.

S.PLUS – ZI - 8, rue du Paquier – 21600 LONGVIC– Tél. 03 80 55 51 13 – Fax 03 80 55 56 15
SIRET 332 388 818 00038 - CODE APE 4674B

3. RECEPTION DE L'INSTALLATION

A FAIRE PAR L'INSTALLATEUR EN PRESENCE DU CLIENT.

• S'assurer que la nature et la pression d'utilisation du gaz sont en conformité avec le type de radiant installé. (voir plaquette signalétique)

• S'assurer que chaque radiant possède une vanne d'isolement.

• S'assurer que le "GUIDE D'UTILISATION RADIANTS RGI 105 145 SA 145 205 285 DA" est affiché près du coffret de commande, après apposition du cachet de l'installateur.

• Remettre au client un exemplaire de chaque notice utilisateur incluse dans les cartons produits.

• Montrer au client l'emplacement :

- des vannes.
- des interrupteurs électriques.
- des coffrets de commande.

• Expliquer au client le fonctionnement des organes de commande et de régulation.

• Planifier la première visite d'entretien (1 an après la première mise en route).

S.PLUS – ZI - 8, rue du Paquier – 21600 LONGVIC– Tél. 03 80 55 51 13 – Fax 03 80 55 56 15
SIRET 332 388 818 00038 - CODE APE 4674B

LISTE DES OPERATIONS À REALISER AU COURS DE LA VISITE ANNUELLE D'ENTRETIEN.

• Dépoussiérage des radiants
- sur site, sans démontage, les radiants éteints et froids

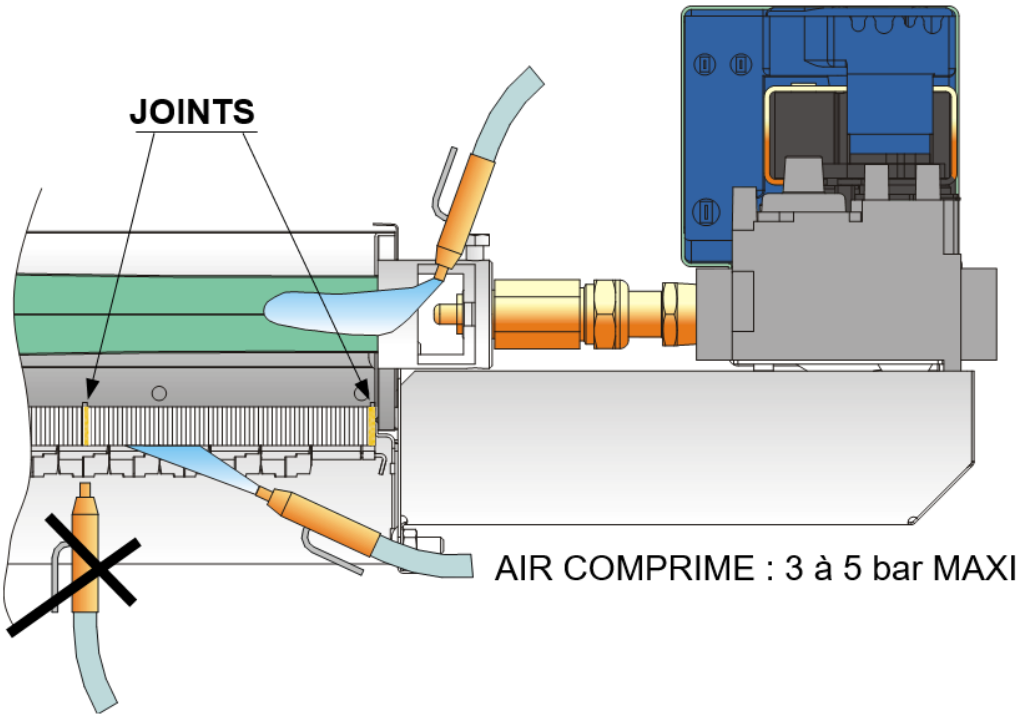

NE PAS SOUFFLER LES JOINTS ENTRE LES CERAMIQUES (Risque de détérioration du brûleur)

• Vérification de l'état des plaques céramique (inspection visuelle).

• Contrôle de la fixation des radiants.
Vérification de l'inclinaison minimum I de 10° ou de la pente minimum P de 10° avec entrée gaz en position basse.
Vérification de la fixation des supports des groupements (cas de groupement de radiants)

• Contrôle de l'étanchéité des accessoires.

• Vérification du fonctionnement des radiants.
Allumer tous les radiants, vérifier l'allumage et la combustion. Une température de combustion de 900°C environ (couleur rouge orangé uniforme) garantit la propreté du radiant et une pression d'alimentation correcte.

• Vérification de la régulation.

• Contrôle du réglage des consignes. (ne pas oublier la consigne hors-gel)

S.PLUS – ZI - 8, rue du Paquier – 21600 LONGVIC– Tél. 03 80 55 51 13 – Fax 03 80 55 56 15
SIRET 332 388 818 00038 - CODE APE 4674B

5. DEPANAGE

- Problèmes sur un seul radiant

UN RADIANT NE S'ALLUME PAS

- **Absence d'étincelle**
  - Vérifier la connexion entre le radiant et la BP220
  - Vérifier l'état du fusible dans la BP220
  - Vérifier l'état de l'électrode d'allumage (celle de droite) :
    - fil
    - céramique
    - distance entre masse et électrode (5mm)
    - connexion au boîtier
  - Remplacer le boîtier 537 ABC
- **Etincelles présentes**
  - Vérifier l'ouverture de la vanne d'isolement
  - Vérifier propreté :
    - filtre détendeur (si présence)
    - filtre vanne 840 SIGMA
    - injecteurs
  - Remplacer la vanne 840 SIGMA

UN RADIANT S'ALLUME ET S'ETEINT APRES QUELQUES SECONDES

- Vérifier branchement phase et neutre (inversion interdite)
- Vérifier l'état de l'électrode d'ionisation (celle de gauche) :
  - fil
  - céramique
  - distance entre masse et électrode (5mm)
  - connexion au boîtier
- Remplacer le boîtier 537 ABC

UN RADIANT N'EST PAS ASSEZ CHAUD (<850°C) (ou flammèches)

- Vérifier propreté :
  - filtre détendeur (si présence)
  - filtre vanne 840 SIGMA
  - injecteurs
  - radiant
- Vérifier la pression à l'entrée de la vanne 840 SIGMA
  - **Pression d'entrée correcte**
    - Régler / Remplacer la vanne 840 SIGMA
  - **Pression d'entrée insuffisante**
    - Remplacer le détendeur

UN RADIANT EST TROP CHAUD (>950°C)

- Vérifier la pression à l'entrée de la vanne 840 SIGMA
  - **Pression d'entrée correcte**
    - Régler / Remplacer la vanne 840 SIGMA
  - **Pression d'entrée excessive**
    - Remplacer le détendeur

S.PLUS – ZI - 8, rue du Paquier – 21600 LONGVIC– Tél. 03 80 55 51 13 – Fax 03 80 55 56 15
SIRET 332 388 818 00038 - CODE APE 4674B

• Problèmes sur un groupe de radiants

Au préalable, vérifier la compatibilité des radiants avec la nature et la pression du gaz d'alimentation.

UN GROUPE DE RADIANTS NE S'ALLUMENT PAS

- **Absence d'étincelle (défaut électrique)**
  - **Vérifier la tension en amont du coffret de contrôle**
  - **Vérifier les consignes de température**
  - **Vérifier la tension en aval du coffret de contrôle**
  - **Vérifier la tension à l'entrée de la 1ère BP220**
  - **Si pas de tension, vérifier :**
    - état du câble
    - connexions
  - **Vérifier l'état des fusibles dans les BP220**
- **Etincelles présentes (défaut gaz)**
  - **Vérifier l'ouverture de la vanne générale**
  - **Vérifier pression citerne ou poste gaz**
  - **Vérifier propreté :**
    - filtre général
    - filtres détendeurs (si présence)
    - filtres vannes 840 SIGMA

LES RADIANTS S'ALLUMENT ET S'ETEIGNENT APRES QUELQUES SECONDES

- **Vérifier branchement phase et neutre (inversion interdite)**
- **Installer un transformateur d'isolement (voir § 2.9 page 18)**

S.PLUS – ZI - 8, rue du Paquier – 21600 LONGVIC– Tél. 03 80 55 51 13 – Fax 03 80 55 56 15
SIRET 332 388 818 00038 - CODE APE 4674B

POUR TOUTE COMMANDE DE PIECES DETACHEES, VEUILLEZ INDIQUER :

- **Le type / numéro de série du radiant.**
- **Le type de gaz.**
- **La pression de fonctionnement.**

TOUTES CES INFORMATIONS FIGURENT SUR LA PLAQUETTE SIGNALETIQUE

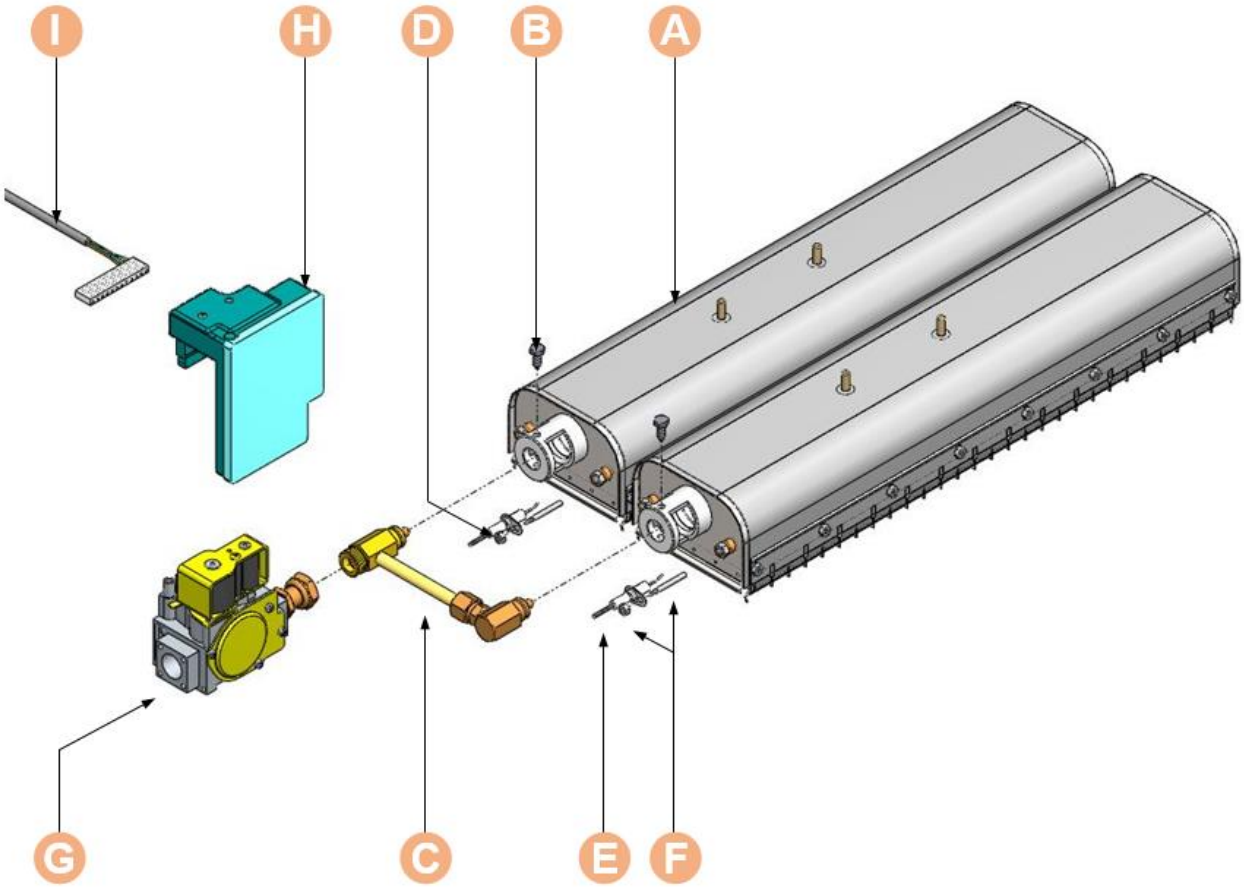

S.PLUS – ZI - 8, rue du Paquier – 21600 LONGVIC– Tél. 03 80 55 51 13 – Fax 03 80 55 56 15
SIRET 332 388 818 00038 - CODE APE 4674B

6. CONVERSION DU GAZ DE FONCTIONNEMENT

• Gaz utilisés en France avec la gamme des radiants RGI.

FAMILLE	GAZ	PRESSION DE FONCTIONNEMENT
I_{2Esi}	G20	20 mbar
I_{2Esi}	G25	25 mbar
I_{3P}	G31	37 mbar

• Principe

Cette opération doit être effectuée par un professionnel qualifié.
Elle comprend le changement du **BLOC (**repère C) (voir page 26) et le réglage de la vanne 840 SIGMA.

SPLUS peut fournir un kit de conversion, comprenant :

- un **BLOC** (repère C) avec injecteurs adaptés au gaz.
- une plaquette signalétique à coller sur l'ancienne.

Pour toute commande d'un kit de conversion, veuillez préciser :

- le type / numéro de série du radiant.
- le type de gaz.
- la pression de fonctionnement.

Toutes ces informations figurent sur la plaquette signalétique collée sur le radiant.

• Opérations à effectuer successivement

- Remplacer le BLOC (repère C).
- Allumer le radiant.
- Contrôler la pression d'alimentation de l'appareil à l'aide d'un manomètre adéquat raccordé sur la prise de pression C. (voir tableaux pages 2 et 3 pour les pressions d'alimentation minimales, nominales et maximales)
- Contrôler la pression d'injection sur la prise de pression D.
- Ajuster cette pression à l'aide de la vis de réglage B après avoir enlevé le capuchon de protection A. (voir tableaux page 2 et 3 pour les pressions d'injection)
  Quand le régulateur doit être bloqué, serrer la vis B au maximum sans forcer.
  Penser à resserrer les vis des prises de pression dès le retrait du tuyau.
- Coller la nouvelle étiquette de nature du gaz sur l'ancienne.

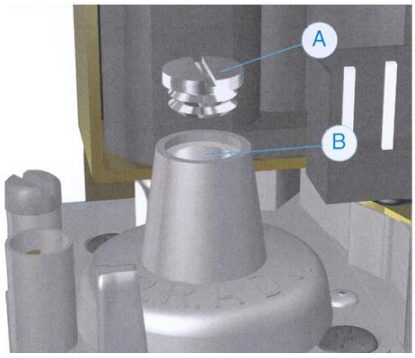

Lors du remplacement d'une vanne 840 SIGMA, effectuer les contrôles et réglages définis ci-dessus.

Pour toute information, contactez :

SPLUS
Tél. : 03 80 555 113
Fax : 03 80 555 615
info@splus.fr

7. GROUPEMENT D'APPAREILS

Pour les groupements d'appareils tels que définis dans l'article **CH 53** du **"Règlement de sécurité dans les édifices recevant du public"** les dispositions suivantes sont à respecter pour assurer le fonctionnement normal des appareils.

7.1 Positionnement des radiants

LES APPAREILS NE DEVRONT EN AUCUN CAS SE CHEVAUCHER NI RAYONNER LES UNS SUR LES AUTRES.
AUCUNE DISTANCE ENTRE DEUX APPAREILS NE SERA INFERIEURE A 100mm.

7.2 Arrivée d'air neuf

POUR LES GROUPEMENTS DITS EN LUSTRES, LA PARTIE CENTRALE INFERIEURE DEVRA ETRE DIMENSIONNEE POUR ASSURER UNE ALIMENTATION SUFFISANTE DES APPAREILS EN AIR NEUF.

Un passage libre effectif de 10 cm² par kW installé, sera prévu sur le lustre.

7.3 Raccordement gaz : voir paragraphe 2.8 pages 16 à 17

7.4 Raccordement électrique : voir paragraphe 2.9 pages 18 à 19

7.5 Mise en service : voir paragraphe 2.10 pages 19 à 20

7.6 Réception de l'installation : voir chapitre 3 page 22

7.7 Entretien : voir chapitre 4 page 23
VERIFIER LA FIXATION DES SUPPORTS DES GROUPEMENTS

7.8 Dépannage : voir chapitre 5 pages 24 à 25

7.9 Documentation

L'installateur devra fournir à l'utilisateur la notice des appareils composant le ou les groupements.

S.PLUS – ZI - 8, rue du Paquier – 21600 LONGVIC– Tél. 03 80 55 51 13 – Fax 03 80 55 56 15
SIRET 332 388 818 00038 - CODE APE 4674B